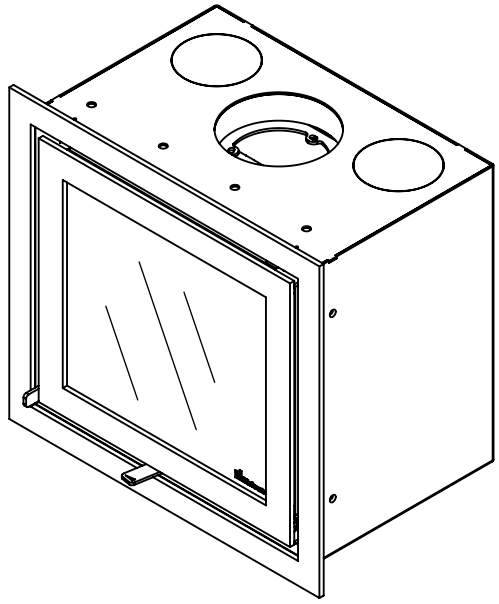

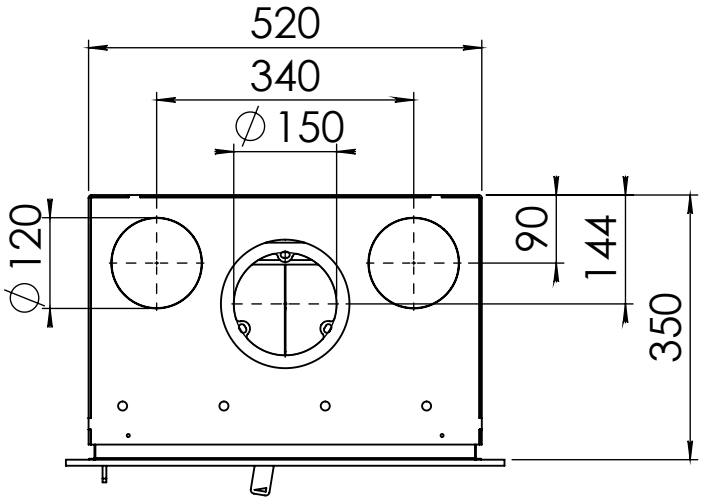

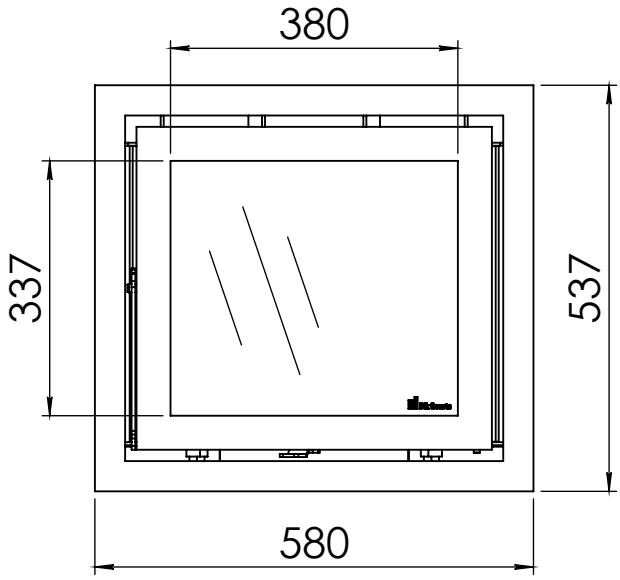

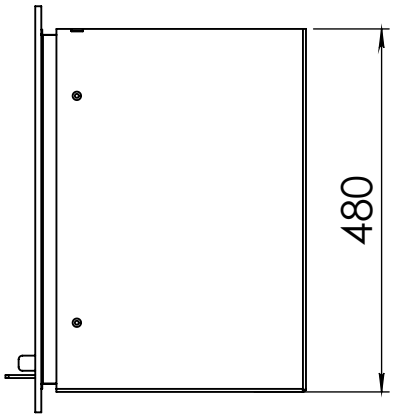

BUY NOW

Dik Geurts

Kachel *Type*	Instyle 500 EA + Classic line 4S		
Eenheid *Units*	mm	Datum *Date*	11-12-13
			www.geurts.nl

Wijzigingen voorbehouden.
Subject to changes.

Gebruik uitsluitend na schriftelijke toestemming Dik Geurts Haardkachels.
Usage only after written consent of Dik Geurts Haardkachels.

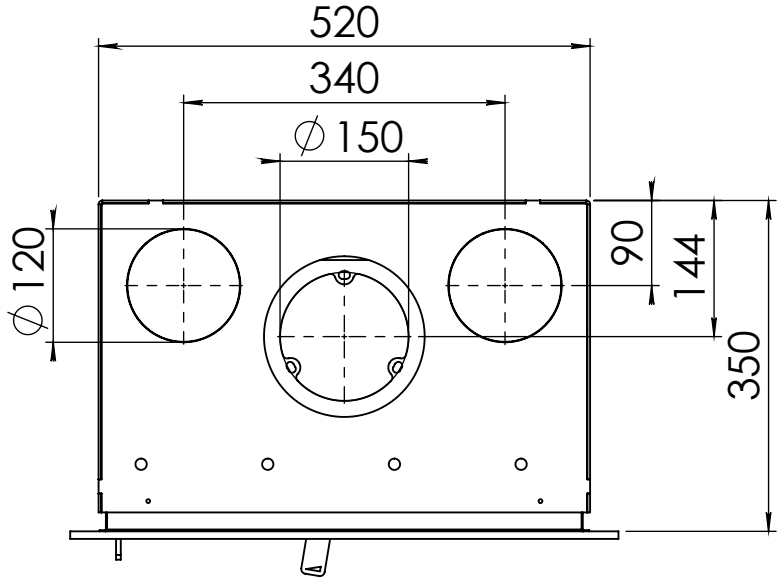

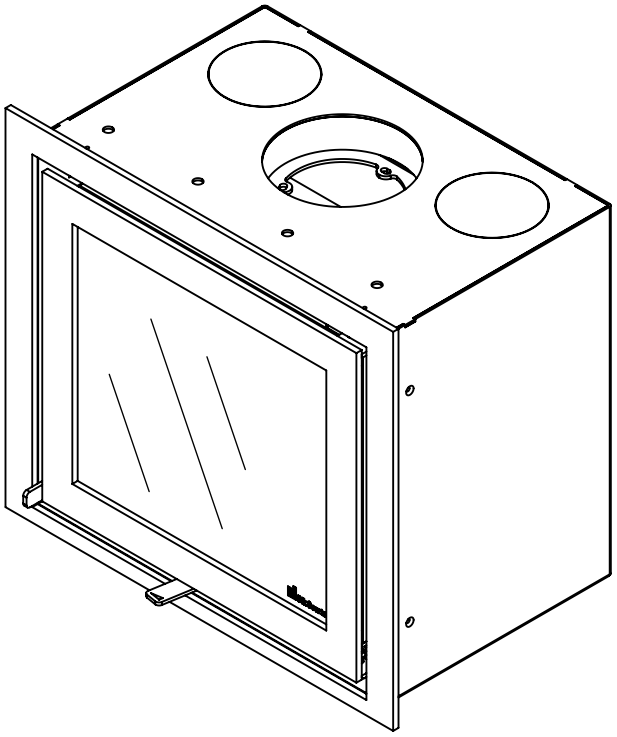

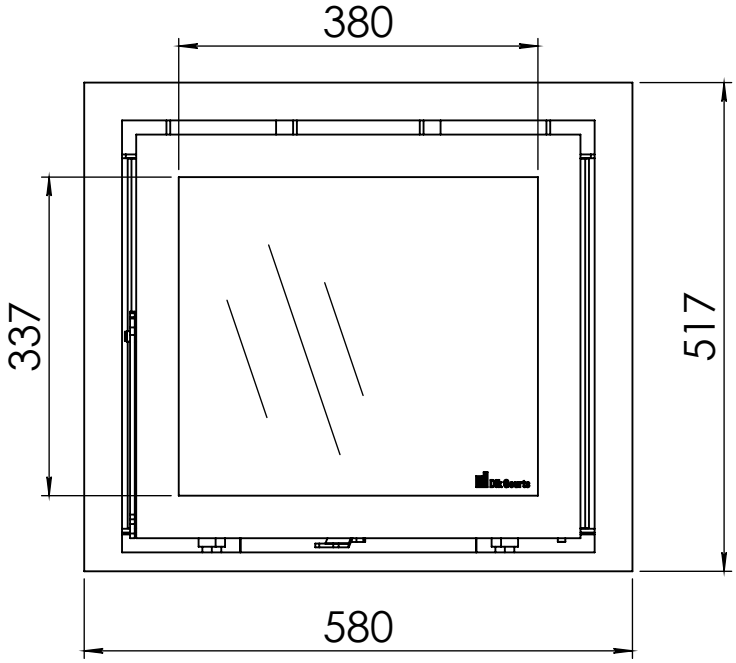

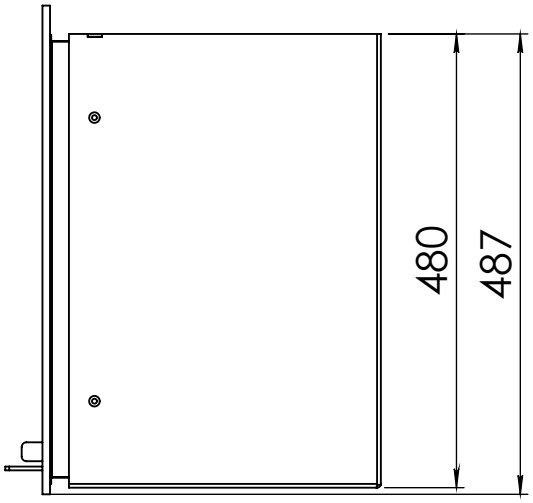

Dik Geurts	Kachel *Type*	Instyle 500 EA + Classic line 3S	
	Eenheid *Units* mm	Datum *Date* 13-11-13	www.geurts.nl
	Wijzigingen voorbehouden. *Subject to changes.*	Gebruik uitsluitend na schriftelijke toestemming Dik Geurts Haardkachels. *Usage only after written consent of Dik Geurts Haardkachels.*	

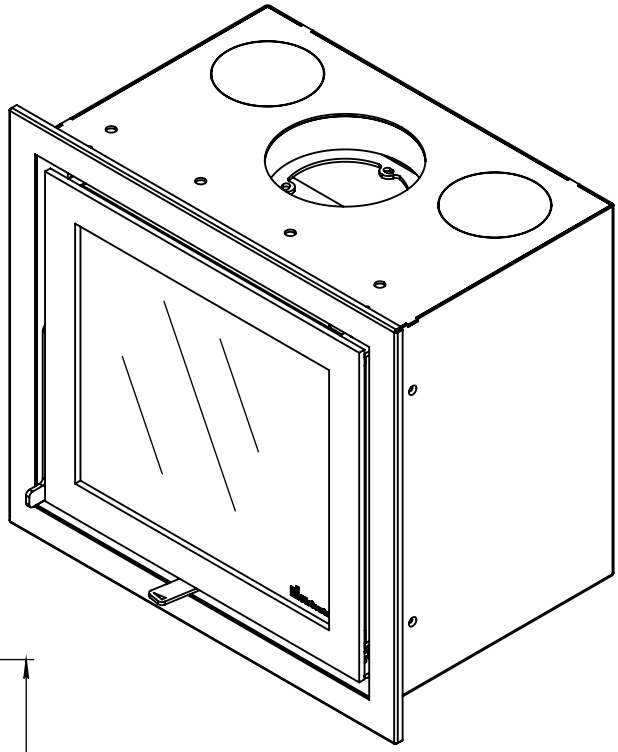

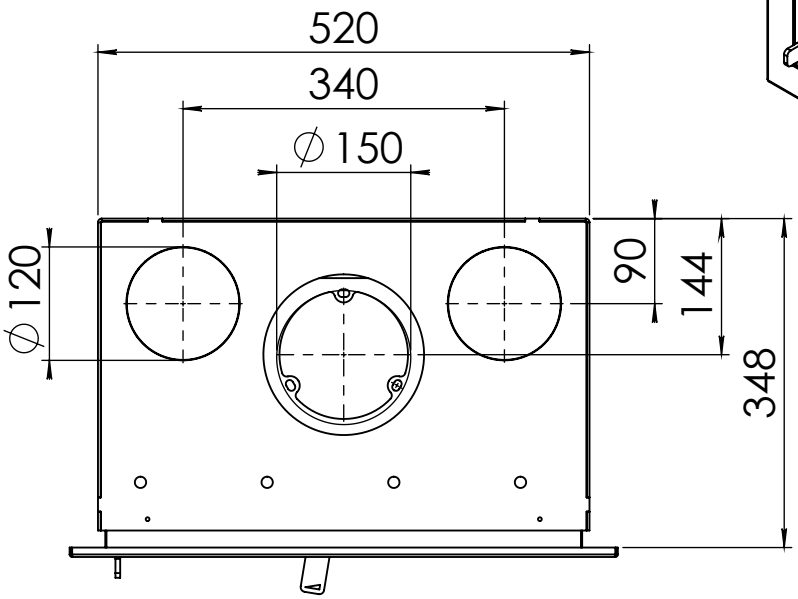

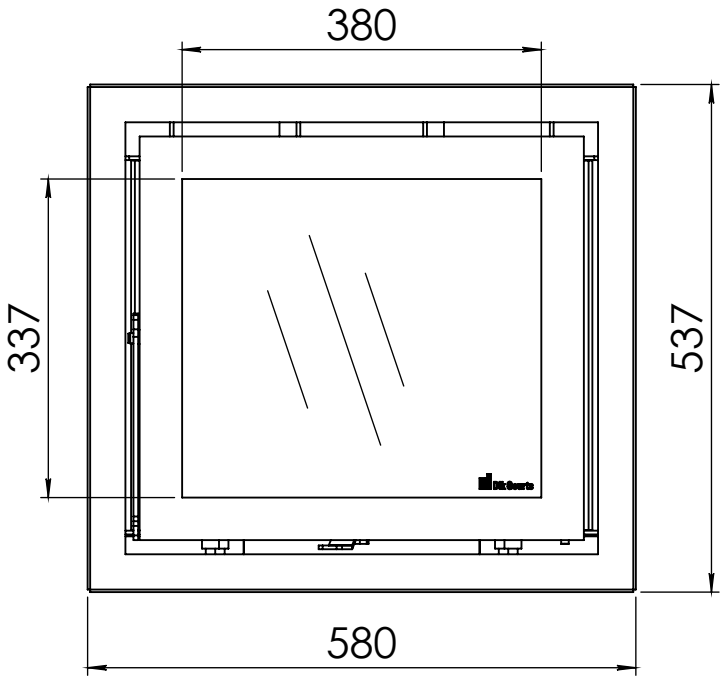

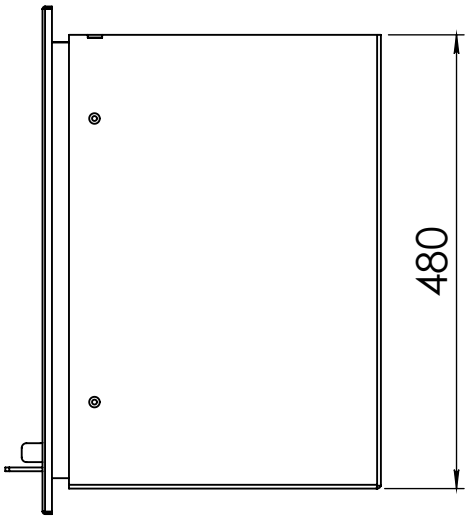

Dik Geurts

Kachel *Type*	Instyle 500 EA + Modern line		
Eenheid *Units*	mm	Datum *Date*	23-10-13
			www.geurts.nl

Wijzigingen voorbehouden.
Subject to changes.

Gebruik uitsluitend na schriftelijke toestemming Dik Geurts Haardkachels.
Usage only after written consent of Dik Geurts Haardkachels.

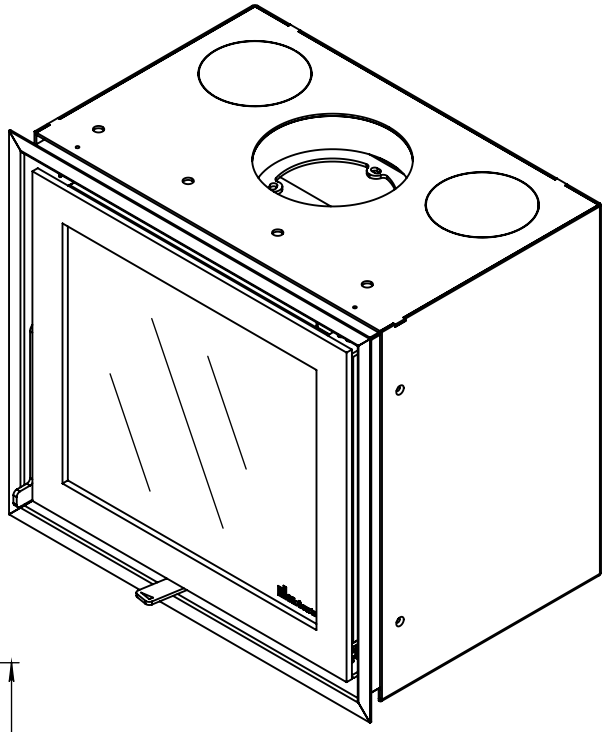

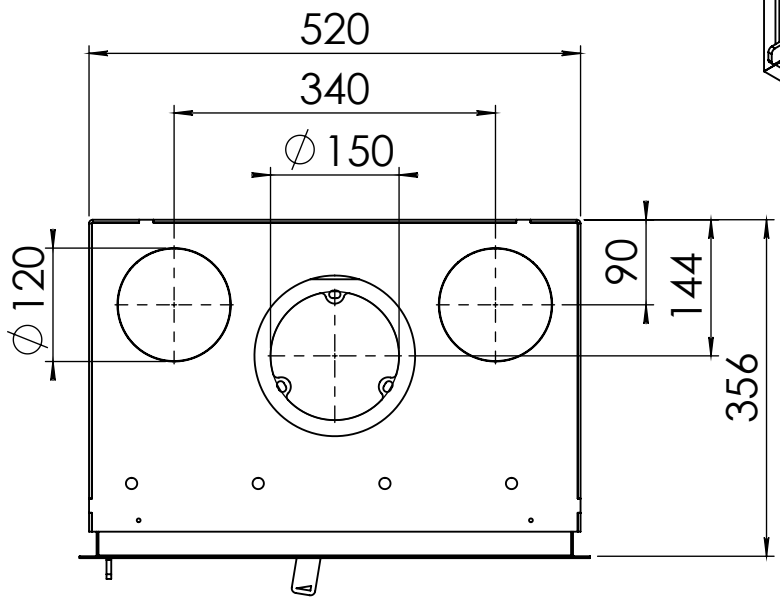

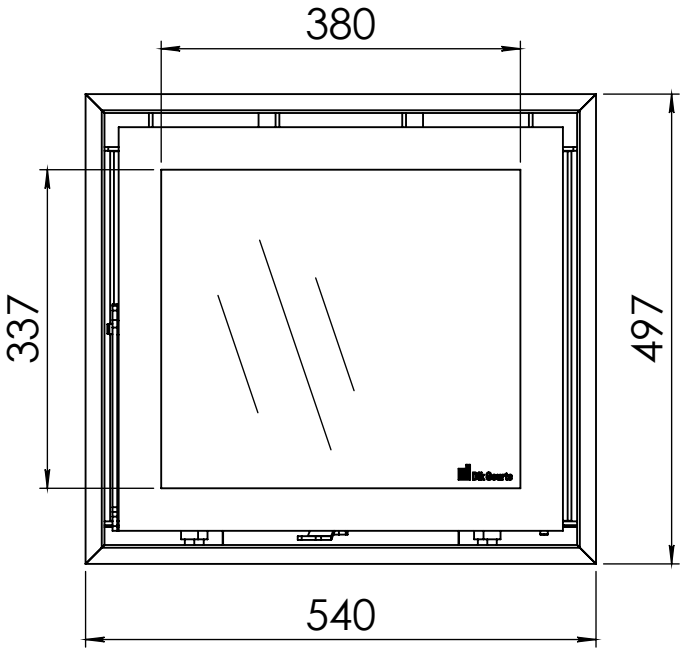

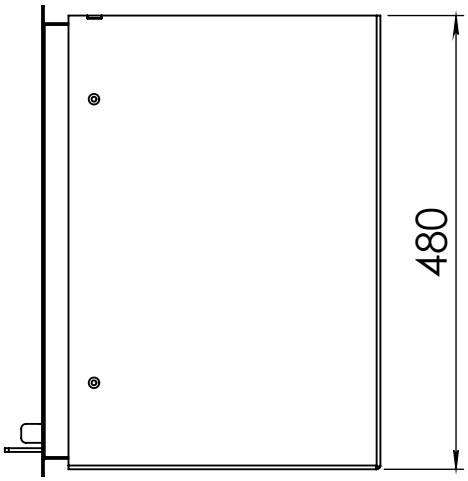

Dik Geurts

Kachel *Type*	Instyle 500 EA + Slim line		
Eenheid *Units*	mm	Datum *Date* 23-10-13	www.geurts.nl

Wijzigingen voorbehouden.
Subject to changes.

Gebruik uitsluitend na schriftelijke toestemming Dik Geurts Haardkachels.
Usage only after written consent of Dik Geurts Haardkachels.

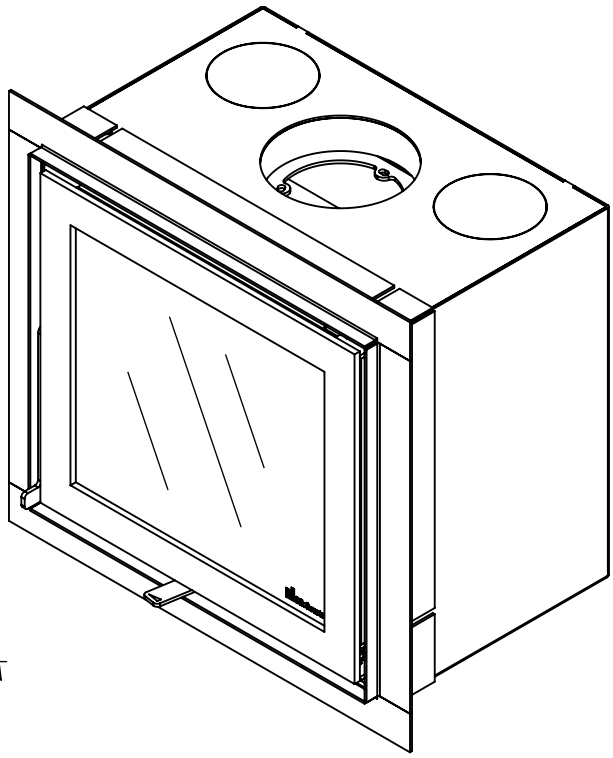

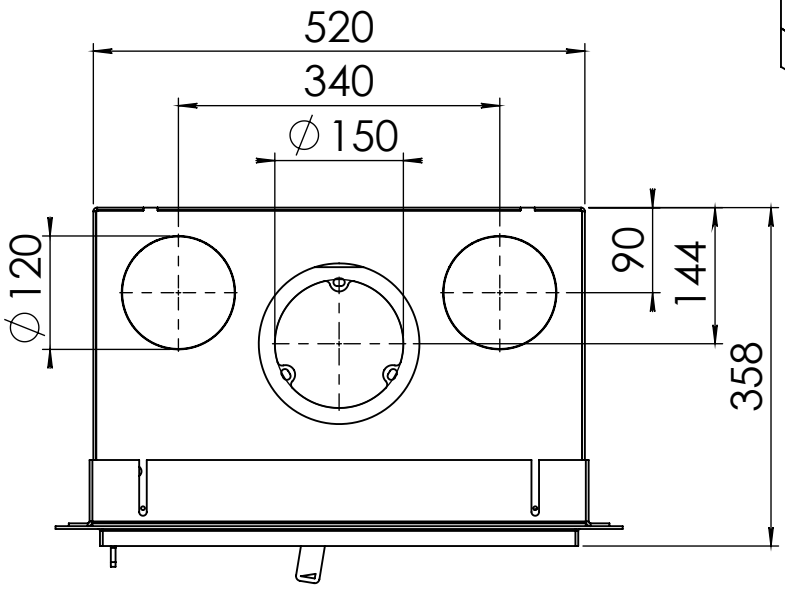

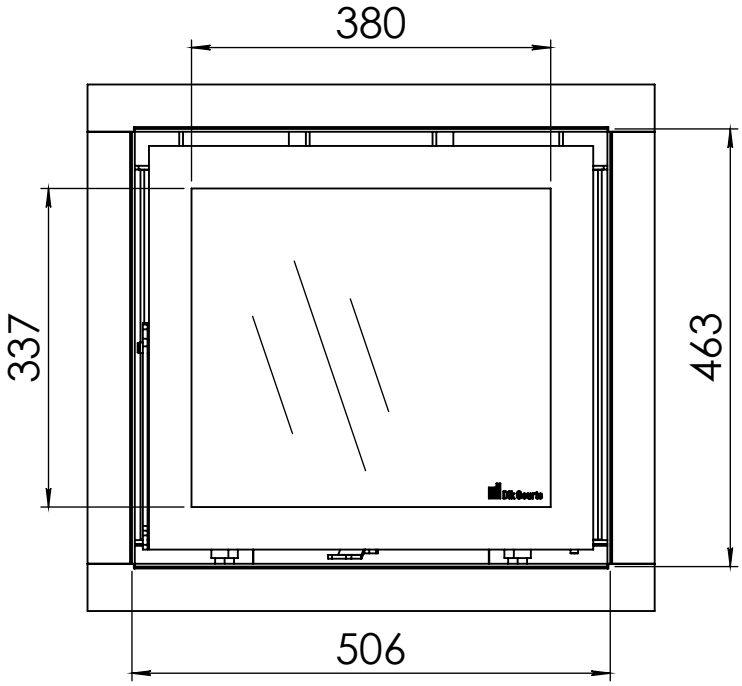

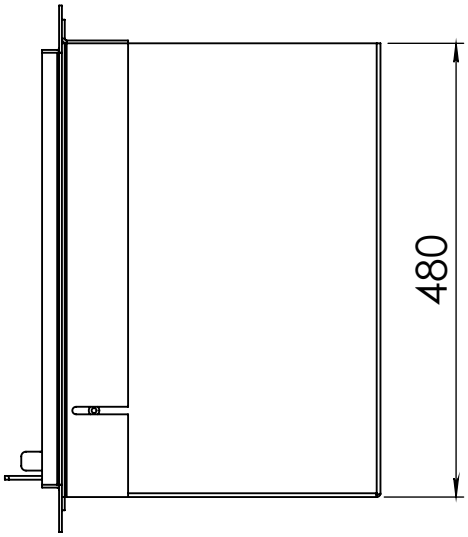

Dik Geurts	Kachel *Type*	Instyle 500 EA + Built in frame	
	Eenheid *Units* mm	Datum *Date* 23-10-13	www.geurts.nl
	Wijzigingen voorbehouden. *Subject to changes.*	Gebruik uitsluitend na schriftelijke toestemming Dik Geurts Haardkachels. *Usage only after written consent of Dik Geurts Haardkachels.*	